Implacil
DE BORTOLI

CATÁLOGO 2024

SISTEMA DE IMPLANTE DENTAL

BIENVENIDO AL MUNDO IMPLACIL DE BORTOLI

LÍDER EN TECNOLOGÍA CIENTÍFICA

Con sede social en la ciudad de São Paulo, Implacil De Bortoli construyó a lo largo de sus más de 40 años una trayectoria de espíritu pionero, y produjo en este periodo más de 6 millones de implantes y componentes para casi un millón de pacientes en Brasil y en el mundo.

Una empresa moderna, que usa tecnología de punta y protocolos adecuados para certificaciones nacionales e internacionales en toda su línea de producción.

La búsqueda constante de la excelencia en el desarrollo y fabricación de sus productos se traduce científicamente a través de diversas investigaciones clínicas realizadas por renombrados especialistas en Implantodoncia. Este es uno de los factores que hacen de Implacil De Bortoli una empresa diferenciada en el mercado.

En 2012, el grupo del Dr. Adriano Piattelli, de la Universidad de Chieti, Italia, publicó un artículo en Quintessence destacando que el implante de Implacil De Bortoli obtuvo la tasa de osteointegración más alta del mundo: 92,7 %.

En 2014, el grupo del Dr. Marco Aurélio Bianchini publicó en la revista Clinical Oral Implants Report un artículo en el que presentaba una tasa de supervivencia tras 5 años del 98,28 %, una cifra igual a la de la marca líder mundial.

En 2016, en un estudio que comparaba las superficies de implantes tratadas con dióxido de aluminio y dióxido de titanio, los resultados mostraron que el tratamiento de superficie usado por Implacil De Bortoli obtuvo estadísticamente los mismos valores que el fabricante internacional que se usó como grupo de control.

En un estudio publicado en JOMI, los resultados señalaron que en 23 de las 24 diferentes comparaciones histométricas evaluadas, los implantes de Implacil De Bortoli mostraron parámetros de osteointegración comparables o significativamente superiores a los implantes líderes en el mercado mundial.

¿Qué significa esto para el especialista? La seguridad de que los mismos resultados publicados en revistas científicas de renombre se obtendrán en cualquier clínica, garantizando la previsibilidad de eficacia y seguridad de la técnica y del producto.

Además del equipo de los profesores Nilton, Nilton Junior y Mario Sergio De Bortoli, la empresa cuenta también con un Consejo Científico compuesto por especialistas de renombre que colaboran en la investigación y desarrollo de nuevas tecnologías y productos, así como en el perfeccionamiento de las técnicas quirúrgicas.

En la actualidad, hay más de 300 cursos asociados en todo el país en las más prestigiosas instituciones de enseñanza de posgrado, a través de los cuales se reciben más de 25.000 estudiantes de Brasil y del extranjero.

Implacil De Bortoli también cuenta con su equipo de ventas y distribuidores capacitados para atender a los más de 30.000 clientes activos y sus necesidades para el uso adecuado de sus productos.

La empresa también cuenta con especialistas clínicos disponibles las 24 horas del día para entender y satisfacer las necesidades de cada cliente y sus pacientes.

En los últimos años, Implacil De Bortoli lanzó una serie de productos exclusivos que hacen de su línea la más completa del mercado, como los implantes Maestro, Due Cone, Veloce, Línea Protésica Ideale, Pilar Z, Conjunto de Cirugía Guiada para implantes cónicos, prótesis CAD/CAM sobre implantes y exclusivos conjuntos quirúrgicos y protésicos.

Como complemento importante a la línea de implantes, Implacil De Bortoli fabrica actualmente el injerto óseo Extra Graft y está desarrollando otros productos para que los implantólogos dispongan de una línea completa de regeneración.

En el mercado brasileño, la marca Implacil De Bortoli está presente en 22 estados, además de países como Argentina, Uruguay, Bolivia, Chile, Colombia, Ecuador, Italia, Perú, Portugal y Iraq.

Y, para dar continuidad a la obra de su fundador, se creó el Instituto Nilton De Bortoli, que pretende contribuir al desarrollo y perfeccionamiento de la Implantodoncia brasileña en los próximos 40 años, y más allá.

LA PRIMERA EMPRESA DE IMPLANTES DE BRASIL TIENE UNA BUENA HISTORIA QUE CONTAR

Inauguración de la nueva sede y centro de convenciones Implacil De Bortoli en Tamboré, Grande São Paulo.

Lanzamiento del Implante Veloce.

2023

40 ANOS Implacil DE BORTOLI

Celebración de 40 años de historia; adquisición de una segunda planta en Tamboré, Grande São Paulo.

2022

Maestro

Lanzamiento del Implante Maestro. Lanzamiento de la Línea Ideale. Road Tour Cine 3D. Implacil Experience. Implacil De Bortoli, según encuesta*, pasa a ser líder en el mercado de São Paulo.

2019

IV Meeting Internacional Implacil De Bortoli. El primero con proyección 3D en la Odontología brasileña. Road Tour por las principales capitales brasileñas.

2018

INSTITUTO NILTON DE BORTOLI

Creación del Instituto Nilton De Bortoli y Lanzamiento de la Línea de Componentes protésicos para CAD/CAM. Meeting Internacional 35 años de Implacil De Bortoli.

2017

Certificación internacional mediante la publicación de 7 artículos en revistas de alto impacto.

2013

BIC

El implante producido por Implacil De Bortoli alcanza un BIC** del 92,7 %

2012

De Bortoli presenta su nueva generación de implantes, con formato cónico y con tratamiento de superficie, el implante Cono Morse.

2007

Lanzamiento de la línea de implantes con encaje de Hexágono Interno.

2004

Asociación de comercio con ACE Surgical Supply Co. (EE. UU.) – sextavado externo.

1993

Nilton De Bortoli Junior viaja a los Estados Unidos en busca de la tecnología del implante osteointegrado.

1987

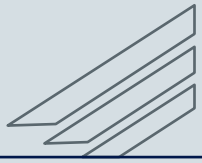

Creación de De Bortoli e inicio de la investigación con implantes osteointegrados.

1985

**Encuesta Panorama de la Implantodoncia (IN 2019).*
***Machined and sandblasted human dental implants retrieved after 5 years: a histologic and histomorphometric analysis of three cases. Quintessence International 2012;43(4):287-92.*
****ImplantNews 2014;11(4):514-8.*

2021

Lanzamiento del Pilar Z y de la nueva línea digital CAD/CAM. Inicio de la asociación internacional con W&H y distribución exclusiva del innovador Osstell Beacon en Brasil. Inicio de la asociación con Exocad, líder mundial en *softwares* dirigidos al flujo digital completo.

2020

I Meeting Digital Implacil De Bortoli, con más de 100 mil visualizaciones. El primer evento en línea de la Implantodoncia mundial.

Implacil De Bortoli recibe la aprobación de la FDA para entrar en el mercado estadounidense de implantes.

2016

CYTOPLAST®

Lanzamiento Due Cono y distribución exclusiva en Brasil de Cytoplast.

2015

Implantes Slim, Implantes de 5 y 6 mm y Cirugía Guiada.

2014

Componentes protésicos con estándar de calidad internacional científicamente probada***.

2010

Obtención de la primera certificación CE. Inicio de la comercialización en Europa.

2009

Implacil DE BORTOLI

La empresa De Bortoli pasa a llamarse Implacil De Bortoli.

1992

Nilton De Bortoli y Nilton De Bortoli Junior empiezan a enseñar en Fundecto.

1990

Nilton De Bortoli imparte el primer curso de Implantodoncia en la APCD.

1988

La osteointegración llega oficialmente a Brasil con la visita de P-I Brånemark.

1982

Nilton De Bortoli Junior y Mario Sergio De Bortoli empiezan a trabajar con su padre.

Empiezan a fabricar implantes convencionales: láminas, tornillos y bicorticales.

1972

Nilton De Bortoli viaja a los Estados Unidos para realizar su primer curso sobre implantes dentales.

LÍDER EN COMPROBACIÓN CIENTÍFICA

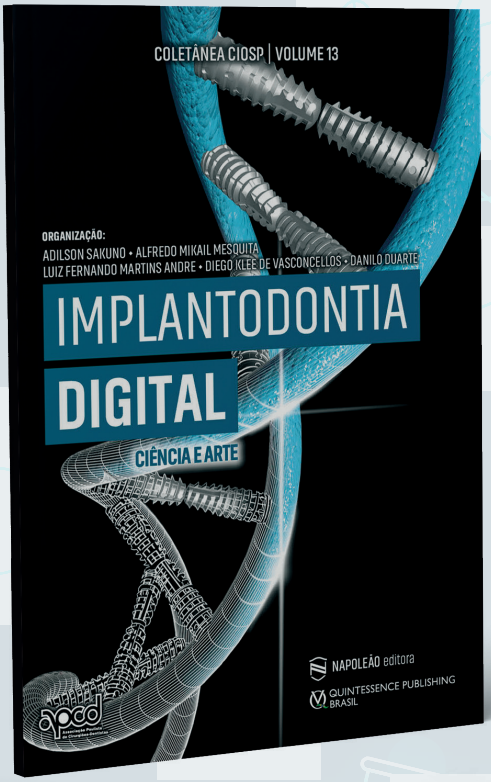

92,7 %

BIC – BONE IMPLANT CONTACT

IMPLANTES DENTALES MECANIZADOS Y CHORREADOS EXTRAÍDOS DE HUMANOS DESPUÉS DE 5 AÑOS: UN ANÁLISIS HISTOLÓGICO E HISTOMORFOMÉTRICO DE TRES CASOS.

Machined and sandblasted humandental implants retrieved after 5 years: a histologic and histomorphometric analysis of three cases.

Quintessence International – 2012;43(4):287-92.

Giovanna Iezzi, Giovanni Vantaggiato, Jamil A. Shibli, Elisabetta Fiera, Antonello Falco, Adriano Piattelli, Vittoria Perrotti.

98,3 %

TASA DE SUPERVIVENCIA

INDICADORES DE RIESGO DE PERIIMPLANTITIS: UN ESTUDIO RETROSPECTIVO CON 916 IMPLANTES.

Risk indicators for peri-implantitis. A cross-sectional study with 916 implants.

Clin Oral Implants Res – 2017;28(2):144-50. DOI: 101111/clr.12772 (Epub 2016 Jan 11).

Haline Renata Dalago, Guenther Schuldt Filho, Mônica Abreu Pessôa Rodrigues, Stefan Renvert, Marco Aurélio Bianchini.

MENOR TASA DE APARICIÓN DE PERIIMPLANTITIS

INDICADORES DE RIESGO DE PERIIMPLANTITIS: UN ESTUDIO RETROSPECTIVO CON 916 IMPLANTES.

Risk indicators for peri-implantitis. A cross-sectional study with 916 implants.

Clin Oral Implants Res – 2017;28(2):144-50. DOI: 101111/clr.12772 (Epub 2016 Jan 11).

Haline Renata Dalago, Guenther Schuldt Filho, Mônica Abreu Pessôa Rodrigues, Stefan Renvert, Marco Aurélio Bianchini.

TiO_2

SUPERFICIE TIO_2 EQUIVALENTE O SUPERIOR AL ALO_2

EVALUACIÓN COMPARATIVA ENTRE MICROPARTÍCULAS DE ALUMINIO Y DIÓXIDO DE TITANIO PARA EL CHORREADO DE SUPERFÍCIE DE LOS IMPLANTES DENTALES DE TITANIO: UN ESTUDIO EXPERIMENTAL EN CONEJOS.

A comparative evaluation between aluminium and titanium dioxide microparticles for blasting the surface titanium dental implants: an experimental study in rabbits.

Clin Oral Implants Res – 2016 Sep 24.

Sergio A. Gehrke, María P. Ramírez-Fernandez, José Manuel Granero Marín, Marcos Barbosa Salles, Massimo Del Fabbro, José Luis Calvo Guirado.

OSTEOINTEGRACIÓN EQUIVALENTE O SUPERIOR A LOS IMPLANTES IMPORTADOS

ESTÁNDARES DE CICATRIZACIÓN ÓSEA CORTICAL Y TRABECULAR, Y CUANTIFICACIÓN PARA TRES SISTEMAS DIFERENTES DE IMPLANTES DENTALES.

Cortical and trabecular bone healing patterns and quantification for three different dental implant systems.

Int J Oral Maxillofac Implants – 2016;32(3):585-92.

Heloisa F. Marão, Ryo Jimbo, Rodrigo Neiva, Luiz Fernando Gil, Michelle Bowers, Estevam A. Bonfante, Nick Tovar, Malvin N. Janal, Paulo G. Coelho.

Maestro

ACELERA Y MEJORA LA OSTEOINTEGRACIÓN. ABERTURA PRECOZ

EFECTOS BIOMECÁNICOS DE UN NUEVO DISEÑO MACROGEOMÉTRICO DE IMPLANTES DENTALES: UN ANÁLISIS EXPERIMENTAL IN VITRO.

Biomechanical Effects of a New Macrogeometry Design of Dental Implants: An In Vitro Experimental Analysis.

J. Funct. Biomater – 2019, 10, 47; doi:10.3390/jfb10040047.

Sergio Alexandre Gehrke, Leticia Pérez-Díaz, Patricia Mazón and Piedad N. De Aza.

NUEVA MACROGEOMETRÍA DE IMPLANTES PARA MEJORAR Y ACELERAR LA OSTEOINTEGRACIÓN: UN ESTUDIO EXPERIMENTAL IN VIVO.

New Implant Macrogeometry to Improve and Accelerate the Osseointegration: An In Vivo. Experimental Study

Appl. Sci – 2019, 9, 3181; doi:10.3390/app9153181.

Sergio Alexandre Gehrke, Jaime Aramburú Júnior, Leticia Pérez-Díaz, Tiago Luis Eirles Treichel, Berenice Anina Dedavid, Piedad N. De Aza, Juan Carlos Prados-Frutos.

EVALUACIÓN BIOMECÁNICA E HISTOLÓGICA DE CUATRO IMPLANTES CON DIFERENTES MACROGEOMETRÍAS EN LA FASE INICIAL DEL PROCESO DE OSTEOINTEGRACIÓN: UN ESTUDIO ANIMAL IN VIVO.

Biomechanical and histological evaluation of four different implant macrogeometries in the early osseointegration process: An in viv o animal study.

Journal of the Mechanical Behavior of Biomedical Materials, Volume 125, January 2022, 104935.

Sergio Alexandre Gehrke, Jaime Aramburú Júnior, Tiago Luis Eirles Treichel, Berenice Anina Dedavid.

CÔNICO
HI

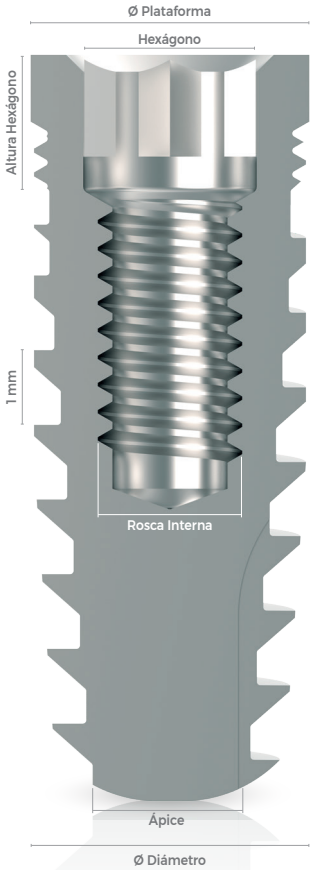

CARACTERÍSTICAS

- » Implante cónico con encaje Hexagonal Interno;
- » Indicado para rehabilitación inmediata o tardía;
- » Para casos unitarios y seguridad para la rehabilitación de implantes múltiples;
- » Permite la instalación en cualquier densidad ósea: tipo I, II, III y IV;*
- » Superficie tratada con chorreado y grabado ácido alternados;
- » Diseño revolucionario de las roscas trapezoidales acelera la condensación ósea, gracias a la perfecta combinación de la conicidad del implante y formato de las espiras;
- » Microespiras (0,25 mm) que mejoran su adaptación cervical;
- » Puede instalarse con llave de carraca (manual) o de contraángulo (motor);
- » Viene con cover;
  - › Instalación: Llave Hexagonal n.° 7 – 1,17 mm;
- » Rotación:
  - › Perforación: 800-1.200 rpm;
  - › Instalación: 20 rpm;
- » Par para instalación sugerido de hasta 60 Ncm.

CÓDIGOS

Longitud	Código		
	Ø 3,5 mm	Ø 4,0 mm	Ø 5,0 mm
7 mm	22097	22119	22131
9 mm	22099	22121	22133
11 mm	221016	22123	22135
13 mm	22103	221252	22137
15 mm	22105	22127	22139

ESPECIFICACIONES

Longitud	7 | 9 | 11 | 13 | 15 mm		
Diámetro	3,5 mm	4,0 mm	5,0 mm
Plataforma	3,5 mm	4,0 mm	5,0 mm
Ápice	2,0 mm	2,8 mm	3,2 mm
Hexágono	2,3 mm	2,5 mm	2,5 mm
Profundidad	1,8 mm	1,8 mm	1,8 mm
Rosca Interna	M 1,8	M 2,0	M 2,0
Área Pulida	1 mm	1 mm	1 mm

LLAVES INSTALACIÓN

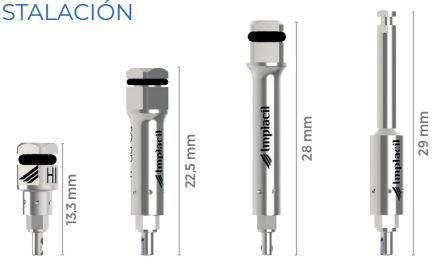

Carraca Ø 3,5			Motor Ø 3,5
Corta	Promedio	Larga	Único
17756	17787	24612	20152

Para implantes Ø 3,5.

Carraca Ø 4,0			Motor Ø 4,0
Corta	Promedio	Larga	Único
17763	17770	24609	24693

Para implantes Ø 4,0 y Ø 5,0.

COVER/ TAPA IMPLANTE

3,5	24938
4,0	24945
5,0	24952

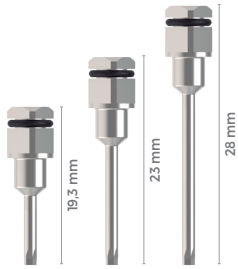

LLAVE PARA INSTALACIÓN COVER

Llave Hexagonal n.° 7 – 1,17 mm		
Clave Corta	19,3 mm	20626
Clave Promedio	23 mm	18685
Llave Larga	28 mm	20619

**Indicación de aplicación ósea según la Clasificación de Lekholm y Zarb.*
***Para realizar la preparación del lecho para implantes cónicos, se debe usar la fresa correspondiente a la longitud del implante previsto, respetando la secuencia ilustrada, según el tipo de hueso.*

SECUENCIA DE FRESAS

	Tipo óseo	Implante Ø Diámetro	LH Ø 2,0	FC Ø 3,0	FC Ø 3,5	ES Ø 3,5	FC Ø 4,0	ES Ø 4,0	FC Ø 4,5	FC Ø 5,0	ES Ø 5,0
FRESADO	I II	Ø 3,5	▲		▲						
		Ø 4,0	▲		▲		▲				
		Ø 5,0	▲		▲		▲		▲	▲	
SUBFRESADO	III IV	Ø 3,5	▲	▲							
		Ø 4,0	▲		▲						
		Ø 5,0	▲		▲		▲		▲		
OSEODENSIFICACIÓN	III IV	Ø 3,5	▲			▲					
		Ø 4,0	▲		▲			▲			
		Ø 5,0	▲		▲		▲		▲		▲

LH - Fresa Lanza Helicoidal | FC – Fresa Cónica | ES – Escariador/oseodensificador

DENSIDAD ÓSEA

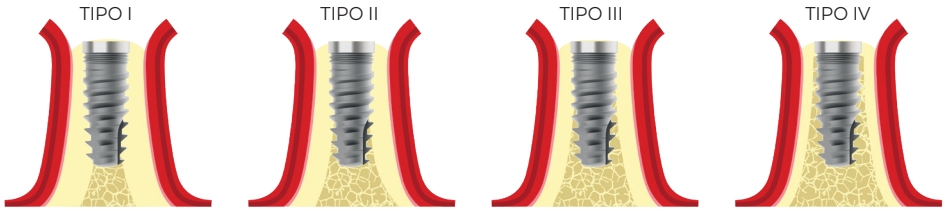

APLICACIÓN

Carga inmediata	Par: 35 Ncm mínimo / 60 Ncm máximo.	Finalización tras la osteointegración. Tiempo mínimo: 12 semanas.
Carga tardía	Par sugerido: 60 Ncm.	

DATOS TÉCNICOS

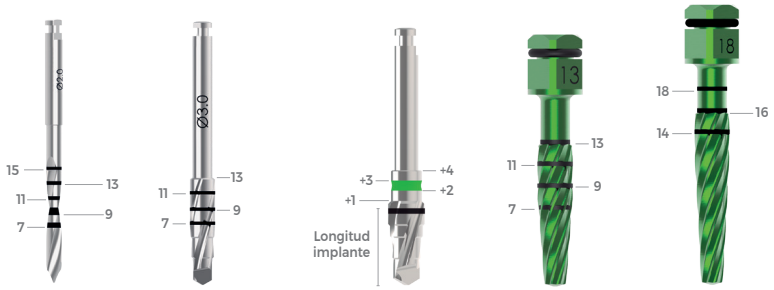

CICATRIZADOR | TRANSFER | ANÁLOGO

CICATRIZADOR

- El objetivo del cicatrizador es la remodelación del tejido gingival, preparándolo para la finalización del caso y la aplicación protésica del componente sobre el implante;
- El tiempo estimado para alcanzar el objetivo de remodelación es de 7 a 30 días;
- Instalación: Llave Hexagonal n.° 7 – 1,17 mm.

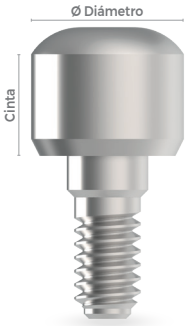

HI

Cinta	*Ø 3,5	Ø 4,0	Ø 5,0
2 mm	208482	208550	208628
3 mm	208499	208567	208635
4 mm	208505	208574	208642
5 mm	208512	208581	208659
6 mm	208529	208598	208666
7 mm	208536	208604	208673

Para implantes de 7 mm a 15 mm.

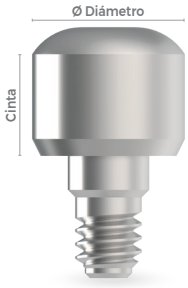

HI ST

Cinta	Ø 4,0
2 mm	229883
3 mm	229890
4 mm	229906
5 mm	229913
6 mm	229920
7 mm	229937

Para implantes de 5 mm a 6 mm.

TRANSFER ANALÓGICO

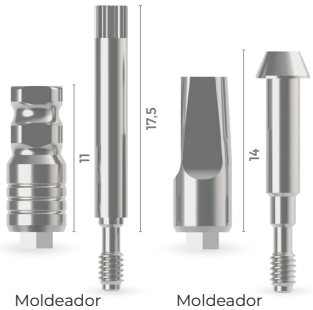

Moldeador Abierto — Moldeador Cerrado

TRANSFER ANALÓGICO HI

Aplicado sobre un implante para transferir la posición del Implante, para reproducir el modelo de laboratorio y confeccionar la prótesis;

- Instalación Transfer Moldeador Abierto: Llave Hexagonal n.° 7 – 1,17 mm;
- Instalación Transfer Moldeador Cerrado: Llave Fricción n.° 3.

Moldeador	Ø 3,5	Ø 4,0	Ø 5,0
Abierto HI	14854	15899	14779
Cerrado HI	4404	4411	4428

Para implantes de 7 mm a 15 mm.

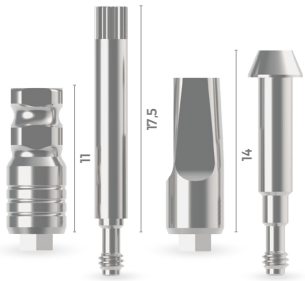

Moldeador Abierto — Moldeador Cerrado

TRANSFER ANALÓGICO HI ST

Aplicado sobre implante para transferir la posición del Implante ST (5 mm / 6 mm), reproducir el modelo de laboratorio y confeccionar la prótesis;

- Instalación Transfer Moldeador Abierto: Llave Hexagonal n.° 7 – 1,17 mm;
- Instalación Transfer Moldeador Cerrado: Llave Fricción n.° 3.

Moldeador	Ø 4,0
Abierto HI	214247
Cerrado HI	214278

Para implantes de 5 mm a 6 mm.

TRANSFER DIGITAL

Digital AR

El transferente HI se usa para copiar la posición del implante en la arcada dental mediante escaneo intraoral o escaneo de modelo de yeso. Sobre este modelo se puede seleccionar el pilar intermedio y confeccionar digitalmente la prótesis, pudiendo fresar o imprimir este elemento del pilar intermedio. De este modo, el pilar debe ser indexado (HI);

- Instalación Transfer Digital: Llave Hexagonal n.° 7 – 1,17 mm.

TRANSFER

Digital HI	Ø 3,5	Ø 4,0	Ø 5,0
HI D/Y	30777	30779	30781

Para implantes de 7 mm a 15 mm.

Software Exocad®.

D/Y – Digital o Yeso.

ANÁLOGO D/Y – HÍBRIDO

Usado en modelo de laboratorio. El análogo puede aplicarse para implantes convencionales (7 mm / 15 mm) e implantes ST (5 mm / 6 mm).

ANÁLOGO D/Y

	Ø 3,5	Ø 4,0	Ø 5,0
HI D/Y	31513	31514	31515

Para implantes de 5 mm a 15 mm.

Análogo Digital para Software Exocad®.

D/Y – Digital o Yeso.

La Selección de componentes para Hexágono Interno debe seguir la misma plataforma que el implante instalado. Para implantes de Ø 3,3 y Ø 3,5, será de Ø 3,5; para implantes de Ø 3,75 y Ø 4,0, será de Ø 4,0 (Ø 4,1 Brånemark) y Ø 4,75 y Ø 5,0, sera de Ø 5,0, como se muestra en la tabla "Plataforma Protésica" de la página 67.
**Para implantes HI Ø 3,3 y Ø 3,5 fabricados antes de oct. de 2015, componente especial con tornillo de 1,6 mm. Nueva línea Ø 3,3 y Ø 3,5 con tornillo de 1,8 mm.*

SECUENCIA DE APLICACIÓN

IMPLANTE	CICATRIZADOR/PROVISIONAL	TRANSFER	ANÁLOGO D/Y
Due Cone HI Veloce HI 	Para implantes de 7 a 15 mm Ucla Titanio Provisional 	ANALÓGICO Moldeador Abierto Moldeador Cerrado DIGITAL Transfer Digital HI (Exocad®) 	Para implantes de 5 a 15 mm
Cónico 5/6 mm ST 	Para implantes de 5 a 6 mm Ucla Titanio Provisional ST 	ANALÓGICO Moldeador Abierto ST Moldeador Cerrado ST 	

AR – Antirrotacional | R – Rotacional | ST – Implantes de 5/6 mm | D/Y – Digital o Yeso.

El componente debe seleccionarse según el diámetro del implante aplicado.

PLATAFORMA PROTÉSICA

Implante 7 a 15 mm	Plataforma
Ø 3,3	Ø 3,5
Ø 3,5	
Ø 3,5/Ø 4,0/Ø 5,0 Switch	
Ø 3,75	Ø 4,0
Ø 4,0	
Ø 4,3	
Ø 4,75	Ø 5,0
Ø 5,0	

Implante 5 a 6 mm	Plataforma
Ø 4,0 ST	Ø 4,0 ST
Ø 5,0 ST	

La Selección de componentes para Hexágono Interno debe seguir la misma plataforma que el implante instalado. Para implantes de Ø 3,3 y Ø 3,5, será de Ø 3,5; para implantes de Ø 3,75, Ø 4,0 y Ø 4,3, será de Ø 4,0; y para implantes de Ø 4,75 y Ø 5,0, será de Ø 5,0, como se muestra en la tabla "Plataforma Protésica" de la página 67.

BASE T CAD/CAM EXOCAD®

PRÓTESIS CEMENTADA/ATORNILLADA

APLICACIÓN

- Indicación para casos unitarios;
- Los pilares Base T son componentes protésicos usados para sistemas CAD/CAM. Permiten fabricar pilares cerámicos personalizados para una amplia gama de soluciones individualizadas;
- La línea Base T también cuenta con el sistema Transfer Digital para implante o Transfer Digital Base T para copiar el Base T, que ofrece una calidad de superficie superior y una geometría única para obtener resultados de escaneado de alta precisión.
- Instalación Base T: Llave Hexagonal n.° 7 – 1,17 mm;
- Par de instalación: 20 Ncm;
- Para uso en Exocad® haga la descarga en nuestro sitio web.

CONOZCA MÁS

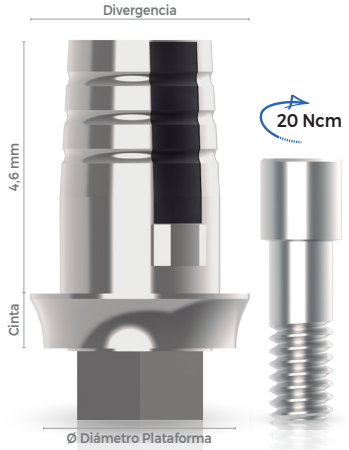

HI

Cinta	Ø 3,5	Ø 4,0
1 mm	24524	24530
2 mm	24526	245326
3 mm	24528	24534
Altura	4,6 mm	4,6 mm
Divergencia	Ø 4,0	Ø 5,0
Descripción	Small	Large

Para implantes de 7 mm a 15 mm.

TRANSFER DIGITAL IMPLANTE HI

Descripción	
HI Ø 3,5 AR	30777
HI Ø 4,0 AR	30779
HI Ø 5,0 AR	30781

TRANSFER DIGITAL BASE T

Descripción	
Base T Ø 3,5	31683
Base T Ø 4,5	31784

SECUENCIA DE APLICACIÓN – ESCANEO INTRAORAL

IMPLANTE	CICATRIZADOR/ PROVISIONAL	TRANSFER DIGITAL	INSTALACIÓN	ANÁLOGO D/Y	COMPONENTE	INSTALACIÓN
Due Cone HI Veloce HI	Cicatrizador Ucla Titanio (Provisional)	Transfer Digital HI	Llave Hexagonal n.° 7 – 1,17 mm Corta | Cód. 20626 Promedio | Cód. 18685 Larga | Cód. 20619	Análogo HI	Base T	Llave Hexagonal n.° 7 – 1,17 mm Corta | Cód. 20626 Promedio | Cód. 18685 Larga | Cód. 20619

SECUENCIA DE APLICACIÓN – ESCANEO EXTRAORAL

IMPLANTE	CICATRIZADOR/ PROVISIONAL	TRANSFER ANALÓGICO	ANÁLOGO D/Y	TRANSFER DIGITAL	COMPONENTE	INSTALACIÓN
Due Cone HI Veloce HI	Cicatrizador Ucla Titanio (Provisional)	Transfer Moldeador Abierto Transfer Moldeador Cerrado	Análogo HI	Transfer Digital HI	Base T	Llave Hexagonal n.° 7 – 1,17 mm Corta | Cód. 20626 Promedio | Cód. 18685 Larga | Cód. 20619

AR – Antirrotacional | D/Y – Digital o Yeso.

La Selección de componentes para Hexágono Interno debe seguir la misma plataforma que el implante instalado. Para implantes de Ø 3,3 y Ø 3,5, será de Ø 3,5; para implantes de Ø 3,75, Ø 4,0 y Ø 4,3, será de Ø 4,0, como se muestra en la tabla "Plataforma Protésica" de la página 67.

MINI CÓNICO

PRÓTESIS ATORNILLADA

APLICACIÓN

- Indicación para casos múltiples;
- Prótesis fijas y protocolos en general;
- El conjunto del componente y los accesorios requiere una altura interoclusal aproximada de 4,8 mm, debiendo considerarse también el volumen metalocerámico según la planificación y ejecución protésica;
- El componente angulado de 17° o 30° permite corregir la angulación de los implantes;
- Instalación Mini Cónico Recto: Llave Cónico Estético Mini Cónico – n.° 5;
- Instalación Transfer Mini Cónico Moldeador Cerrado: Llave Fricción n.° 3;
- Par de instalación: 20 Ncm;
- Par de instalación del casquillo: 10 Ncm.

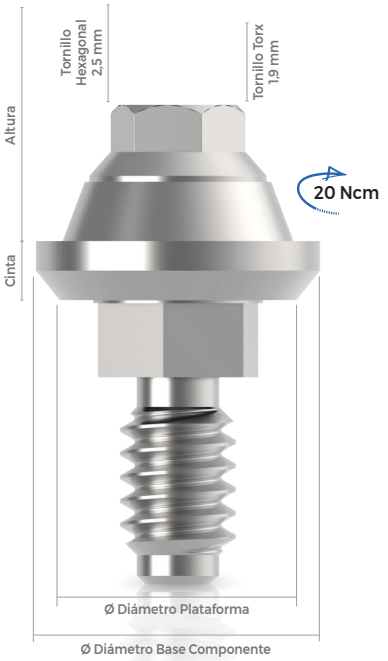

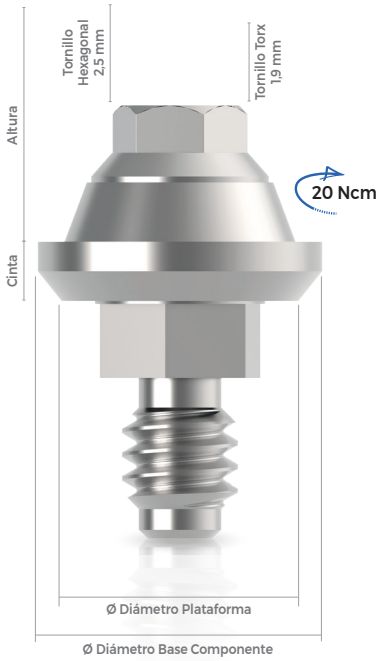

HI

Plataforma		Ø 3,5	Ø 4,0	Ø 5,0
Cinta	1 mm	2554	2585	2615
	2 mm	2561	2592	2622
	3 mm	2578	2608	2639

Para implantes de 7 mm a 15 mm.
Diámetro del componente Ø 4,8 mm.

HI ST

Cinta	Ø Diámetro Plataforma
1 mm	28264
2 mm	28233
3 mm	28240

Para implantes de 5 mm a 6 mm.
Diámetro del componente Ø 4,8 mm.

SECUENCIA DE APLICACIÓN

TIPO	INSTALACIÓN	CICATRIZACIÓN/ PROVISIONAL	TRANSFER ANALÓGICO	TRANSFER DIGITAL EXOCAD®	ANÁLOGO D/Y	CASQUILLO	INSTALACIÓN CASQUILLO	REPOSICIÓN
Recto Múltiple	Llave n.° 5 Promedio Cód. 18661 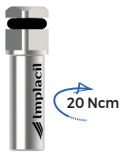 20 Ncm	Tapa de Cicatrización Cód. 18548	Transfer Mold. Abierto Rotacional Cód. 13512	Rotacional Cód. 30783 10 Ncm	Rotacional Cód. 30880	Casquillo Base Cromo Rotacional (Laboratorio) Cód. 27434 10 Ncm Casquillo Plástico Rotacional (Laboratorio) Cód. 17749 10 Ncm Pilar Base T Rotacional (CAD/CAM MetalFree) Cód. 25488 10 Ncm	Llave Hexagonal n.° 7 – 1,17 mm Corta | Cód. 20626 Promedio | Cód. 18685 Larga | Cód. 20619 10 Ncm	Tornillo Casquillo (Atornillado) Tornillo Hexagonal 1,17 mm Cód. 4787 Llave Hexagonal n.° 7 – 1,17 mm Tornillo Torx T6 1,4x2,0 mm Cód. 30129 Llave Torx T6 Tornillo Trabajo Casquillo Cód. 24686 Llave Hexagonal n.° 7 – 1,17 mm
Angulado Múltiple	Llave Hexagonal n.° 7 – 1,17 mm Corta | Cód. 20626 Promedio | Cód. 18685 Larga | Cód. 20619 20 Ncm	Casquillo Titanio Rotacional (Provisional) Cód. 18302 10 Ncm	Transfer Mold. Cerrado Rotacional Cód. 4282					

R – Rotacional | ST – Implantes de 5/6 mm | D/Y – Digital o Yeso.

La Selección de componentes para Hexágono Interno debe seguir la misma plataforma que el implante instalado. Para implantes de Ø 3,3 y Ø 3,5, será de Ø 3,5; para implantes de Ø 3,75, Ø 4,0 y Ø 4,3, será de Ø 4,0; para implantes de Ø 4,75 y Ø 5,0, será de Ø 5,0, como se muestra en la tabla "Plataforma Protésica" de la página 67.
Casquillo titanio, casquillos plásticos, Base Cromo y Pilar digital Base T vienen con tornillo hexagonal de 1,17 mm. El tornillo Torx debe adquirirse por separado.

MINI CÓNICO ANGULADO

PRÓTESIS ATORNILLADA

APLICACIÓN

- » Indicación para casos múltiples;
- » Prótesis fijas y protocolos en general;
- » El componente angulado de 17° o 30° permite corregir la angulación de los implantes;
- » El conjunto del componente y los accesorios requiere una altura interoclusal aproximada de 4,8 mm, debiendo considerarse también el volumen metalocerámico según la planificación y ejecución protésica;
- » Instalación Mini Cónico Angulado/ Casquillo/Tornillo del Transfer de Moldeador Abierto: Llave Hexagonal n.° 7 – 1,17 mm;
- » Instalación Transfer Mini Cónico Moldeador Cerrado: Llave Fricción n.° 3;
- » Par de instalación: 20 Ncm;
- » Par de instalación del casquillo: 10 Ncm.

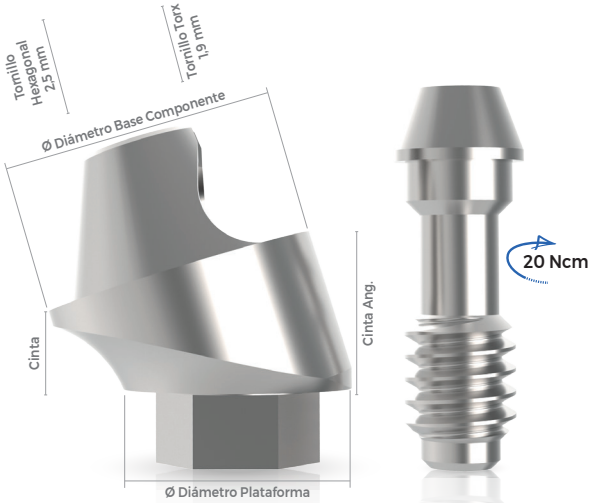

HI ANGULADO

Ø Diámetro Plataforma		Ø 3,5	Ø 4,0	Ø 5,0
Cinta	2 mm	20084	20077	22101
Cinta Ángulo 17°	2,5 mm			
Cinta	3 mm	20718	21449	21456
Cinta Ángulo 30°	3,2 mm			

Para implantes de 7 mm a 15 mm. Diámetro del componente Ø 4,8 mm.

SECUENCIA DE APLICACIÓN

TIPO	INSTALACIÓN	CICATRIZACIÓN/ PROVISIONAL	TRANSFER ANALÓGICO	TRANSFER DIGITAL EXOCAD®	ANÁLOGO D/Y	CASQUILLO	INSTALACIÓN CASQUILLO	REPOSICIÓN
Recto Múltiple	Llave n.° 5 Promedio Cód. 18661 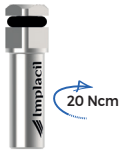	Tapa de Cicatrización Cód. 18548	Transfer Mold. Abierto Rotacional Cód. 13512	Rotacional Cód. 30783	Rotacional Cód. 30880	Casquillo Base Cromo Rotacional (Laboratorio) Cód. 27434 Casquillo Plástico Rotacional (Laboratorio) Cód. 17749 Pilar Base T Rotacional (CAD/CAM MetalFree) Cód. 25488 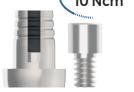	Llave Hexagonal n.° 7 – 1,17 mm Corta | Cód. 20626 Promedio | Cód. 18685 Larga | Cód. 20619	Tornillo Casquillo (Atornillado) Tornillo Hexagonal 1,17 mm Cód. 4787 Llave Hexagonal n.° 7 – 1,17 mm Tornillo Torx T6 1,4x2,0 mm Cód. 30129 Llave Torx T6 Tornillo Trabajo Casquillo Cód. 24686 Llave Hexagonal n.° 7 – 1,17 mm
Angulado Múltiple	Llave Hexagonal n.° 7 – 1,17 mm Corta | Cód. 20626 Promedio | Cód. 18685 Larga | Cód. 20619	Casquillo Titanio Rotacional (Provisional) Cód. 18302	Transfer Mold. Cerrado Rotacional Cód. 4282					

R – Rotacional | ST – Implantes de 5/6 mm | D/Y – Digital o Yeso.

La Selección de componentes para Hexágono Interno debe seguir la misma plataforma que el implante instalado. Para implantes de Ø 3,3 y Ø 3,5, será de Ø 3,5; para implantes de Ø 3,75, Ø 4,0 y Ø 4,3, será de Ø 4,0; y para Ø 4,75 y Ø 5,0, será de Ø 5,0. Como se muestra en la tabla "Plataforma Protésica" página 69.
Casquillo titanio, casquillos plásticos, Base Cromo y Pilar digital Base T vienen con tornillo hexagonal de 1,17 mm. El tornillo Torx debe adquirirse por separado.

UCLA BASE CROMO

PRÓTESIS CEMENTADA/ATORNILLADA

APLICACIÓN

- Indicación para casos unitarios/múltiples;
- Antirrotacional (AR) o Rotacional (R);
- Componente calcinable con una base de cromo cobalto, usado para la fundición, también conocido como coping plástico con base metálica. Las características y la aplicación son similares a las de las uclas plásticas; sin embargo, la base de cromo cobalto premecanizada tiene un nivel de adaptación superior al de los componentes totalmente dependientes de la fundición;
- La mejor indicación para la fabricación de pilares personalizados;
- Componente versátil, pudiendo ser cementado o atornillado, aplicado para overdenture, protocolo y elementos unitarios/múltiples;
- Viene con tornillo definitivo;
- Llave para instalación: Llave Cuadrada n.° 4 – 1,3 mm;
- Par de instalación: 30 Ncm.

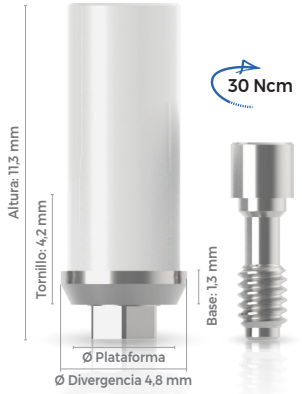

BASE CROMO HI

AR | R	Ø 3,5	Ø 4,0	Ø 5,0
Antirrotacional	17688	17701	17725
Rotacional	17695	17718	17732

Para implantes de 7 mm a 15 mm.

BASE CROMO HI ST

AR | R	Ø 4,0
Antirrotacional	214476
Rotacional	214469

Para implantes de 5 mm a 6 mm.

SECUENCIA DE APLICACIÓN

IMPLANTE	CICATRIZADOR/ PROVISIONAL	TRANSFER ANALÓGICO	ANÁLOGO D/Y	COMPONENTE	INSTALACIÓN
Due Cone HI Veloce HI	Cicatrizador Ucla Titanio AR/R (Provisional) 30 Ncm	Transfer Moldeador Abierto Transfer Moldeador Cerrado	Análogo HI	Unitario Antirrotacional 30 Ncm Múltiple Rotacional 30 Ncm	Llave Cuadrada n.° 4 – 1,3 mm Promedio | Cód. 18654 Larga | Cód. 20589 30 Ncm
Cónico 5/6 mm ST	Cicatrizador ST Ucla Titanio ST AR/R (Provisional) 30 Ncm	Transfer Moldeador Abierto ST Transfer Moldeador Cerrado ST	Análogo HI	Unitario Antirrotacional ST 30 Ncm Múltiple Rotacional ST 30 Ncm	

AR – Antirrotacional | R – Rotacional | ST – Implantes de 5/6 mm | D/Y – Digital o Yeso.

Moldeador Abierto — Moldeador Cerrado

HI

Moldeador	Ø 3,5	Ø 4,0	Ø 5,0
Abierto HI	14854	15899	14779
Cerrado HI	4404	4411	4428

Moldeador Abierto — Moldeador Cerrado

HI ST

Moldeador	Ø 4,0
Abierto HI	214247
Cerrado HI	214278

ANÁLOGO D/Y

	Ø 3,5	Ø 4,0	Ø 5,0
HI D/Y	31513	31514	31515

TORNILLO DE REPOSICIÓN

TORNILLO DEFINITIVO

M	Ø 3,5	Ø 4,0 ST	Ø 4,0/Ø 5,0
1,8	229951	–	–
2,0	–	211178	229982

TORNILLO DE TRABAJO

M	Ø 3,5	Ø 4,0 ST	Ø 4,0 / Ø 5,0
1,8	229968	–	–
2,0	–	21115	27328

La Selección de componentes para Hexágono Interno debe seguir la misma plataforma que el implante instalado. Para implantes de Ø 3,3 y Ø 3,5, será de Ø 3,5; para implantes de Ø 3,75, Ø 4,0 y Ø 4,3, será de Ø 4,0; para implantes de Ø 4,75 y Ø 5,0, será de Ø 5,0, como se muestra en la tabla "Plataforma Protésica" de la página 67.

UCLA PLÁSTICA

PRÓTESIS CEMENTADA/ATORNILLADA

APLICACIÓN

- Indicación para casos unitarios/múltiples;
- Antirrotacional (AR) o Rotacional (R);
- Con Retención (CR)/Sin Retención (SR);
- Componente calcinable, usado para la fundición, también conocido como coping plástico, que encaja directamente en el modelo de laboratorio para ser pulido en la posición ideal y fundido, convirtiéndose en un pilar o estructura metálica a medida. Tras esta etapa, se aplicará sobre el implante;
- La mejor indicación para la fabricación de pilares personalizados;
- Componente versátil, pudiendo ser cementado o atornillado, aplicado para overdenture, protocolo y elementos unitarios/múltiples;
- Viene con tornillo definitivo;
- Instalación Cónico Estético Angulado/Casquillo/Tornillo del Transfer de Moldeador Abierto: Llave Hexagonal n.° 7 – 1,17 mm;
- Instalación Transfer Cónico Estético Moldeador Cerrado: Llave Fricción n.° 3;
- Llave para instalación: Llave Cuadrada n.° 4 – 1,3 mm;
- Par de instalación: 30 Ncm.

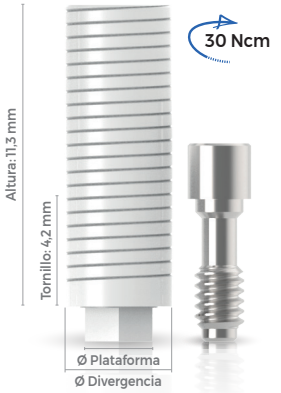

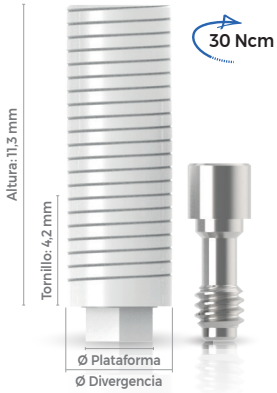

PLÁSTICA HI

AR | R	Ø 3,5	Ø 4,0	Ø 5,0
CR AR	3704	3735	18821
CR R	18913	3742	18906
SR AR	3698	3711	3759
SR R	4923	3728	3766

Para implantes de 7 mm a 15 mm.

PLÁSTICA HI ST

AR | R	Ø 4,0
CR AR	21441
CR R	21440
SR AR	214438
SR R	214421

Para implantes de 5 mm a 6 mm.

SECUENCIA DE APLICACIÓN

IMPLANTE	CICATRIZADOR/ PROVISIONAL	TRANSFER ANALÓGICO	ANÁLOGO D/Y	COMPONENTE	INSTALACIÓN
Due Cone HI Veloce HI	Cicatrizador Ucla Titanio AR/R (Provisional) 30 Ncm	Transfer Moldeador Abierto Transfer Moldeador Cerrado	Análogo HI	Unitario Antirrotacional 30 Ncm Múltiple Rotacional 30 Ncm	Llave Cuadrada n.° 4 – 1,3 mm Promedio | Cód. 18654 Larga | Cód. 20589 30 Ncm
Cónico 5/6 mm ST	Cicatrizador ST Ucla Titanio ST AR/R (Provisional) 30 Ncm	Transfer Moldeador Abierto ST Transfer Moldeador Cerrado ST	Análogo HI	Unitario Antirrotacional ST 30 Ncm Múltiple Rotacional ST 30 Ncm	

AR – Antirrotacional | R – Rotacional | ST – Implantes de 5/6 mm | D/Y – Digital o Yeso.

HI

Moldeador	Ø 3,5	Ø 4,0	Ø 5,0
Abierto HI	14854	15899	14779
Cerrado HI	4404	4411	4428

HI ST

Moldeador	Ø 4,0
Abierto HI	214247
Cerrado HI	214278

ANÁLOGO D/Y

	Ø 3,5	Ø 4,0	Ø 5,0
HI D/Y	31513	31514	31515

TORNILLO DE REPOSICIÓN

TORNILLO DEFINITIVO

M	Ø 3,5	Ø 4,0 ST	Ø 4,0/Ø 5,0
1,8	229951	–	–
2,0	–	211178	229982

TORNILLO DE TRABAJO

M	Ø 3,5	Ø 4,0 ST	Ø 4,0/Ø 5,0
1,8	229968	–	–
2,0	–	21115	27328

La Selección de componentes para Hexágono Interno debe seguir la misma plataforma que el implante instalado. Para implantes de Ø 3,3 y Ø 3,5, será de Ø 3,5; para implantes de Ø 3,75, Ø 4,0 y Ø 4,3, será de Ø 4,0; para implantes de Ø 4,75 y Ø 5,0, será de Ø 5,0, como se muestra en la tabla "Plataforma Protésica" de la página 67.

UCLA TITANIO

PRÓTESIS PROVISIONAL

APLICACIÓN

- » Indicación para casos unitarios/múltiples;
- » Antirrotacional (AR) o Rotacional (R);
- » Componente en titanio, usado para confección de elementos provisionales y aplicado directamente sobre el implante;
- » Puede personalizarse;
- » Viene con tornillo definitivo;
- » Instalación Transfer de Moldeador Abierto: Llave Hexagonal n.° 7 – 1,17 mm;
- » Instalación Transfer Moldeador Cerrado: Llave Fricción n.° 3;
- » Instalación: Llave Cuadrada n.° 4 – 1,3 mm;
- » Par de instalación: 30 Ncm.

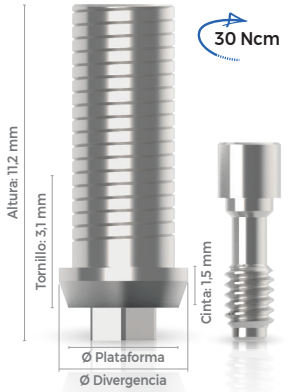

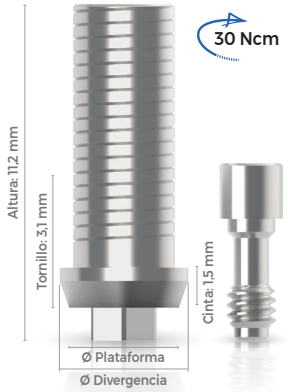

TITANIO HI

AR | R	Ø 3,5	Ø 4,0	Ø 5,0
Antirrotacional	14816	14250	14410
Rotacional	14809	14083	14106

Para implantes de 7 mm a 15 mm.

TITANIO HI ST

AR | R	Ø 4,0
Antirrotacional	214452
Rotacional	214445

Para implantes de 5 mm a 6 mm.

SECUENCIA DE APLICACIÓN

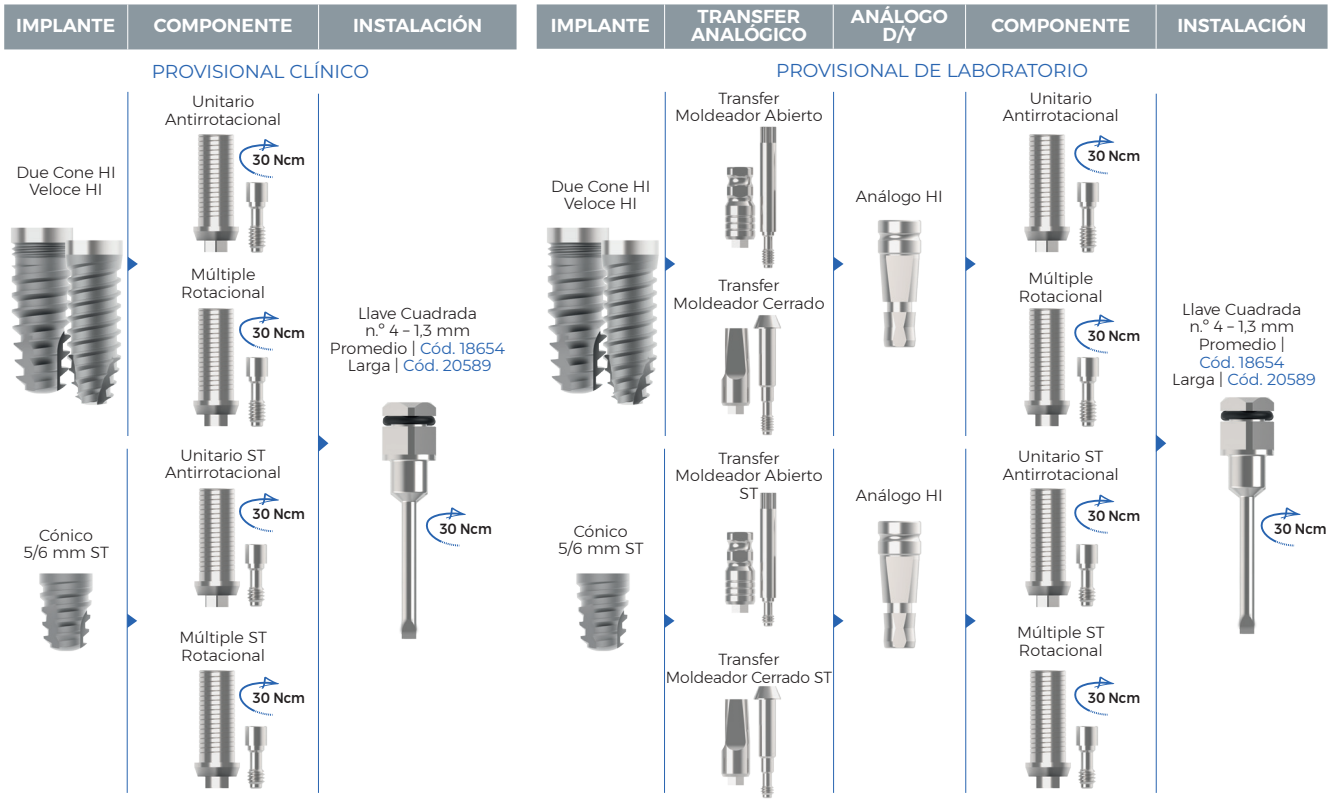

AR – Antirrotacional | R – Rotacional | ST – Implantes de 5/6 mm | D/Y – Digital o Yeso.

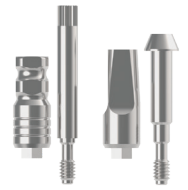

Moldeador Abierto | Moldeador Cerrado

HI

Moldeador	Ø 3,5	Ø 4,0	Ø 5,0
Abierto HI	14854	15899	14779
Cerrado HI	4404	4411	4428

Moldeador Abierto | Moldeador Cerrado

HI ST

Moldeador	Ø 4,0
Abierto HI	214247
Cerrado HI	214278

ANÁLOGO D/Y

	Ø 3,5	Ø 4,0	Ø 5,0
HI D/Y	31513	31514	31515

TORNILLO DE REPOSICIÓN

TORNILLO DEFINITIVO

M	Ø 3,5	Ø 4,0 ST	Ø 4,0/Ø 5,0
1,8	229951	–	–
2,0	–	211178	229982

TORNILLO DE TRABAJO

M	Ø 3,5	Ø 4,0 ST	Ø 4,0/Ø 5,0
1,8	229968	–	–
2,0	–	21115	27328

La Selección de componentes para Hexágono Interno debe seguir la misma plataforma que el implante instalado. Para implantes de Ø 3,3 y Ø 3,5, será de Ø 3,5; para implantes de Ø 3,75, Ø 4,0 y Ø 4,3, será de Ø 4,0; para implantes de Ø 4,75 y Ø 5,0, será de Ø 5,0, como se muestra en la tabla "Plataforma Protésica" de la página 67.

O'RING

PRÓTESIS OVERDENTURE

APLICACIÓN

- » Componente esférico individual con diversas alturas de cintas para overdentures (sobredentadura);
- » Pilar sólido, cuerpo único;
- » También indicado para paciente con dificultad de higiene;
- » Necesita paralelismo;
- » No usado como elemento unitario;
- » Instalación: Llave O'ring Hexagonal n.° 2 – 2,5 mm;
- » Par de instalación: 25 Ncm.

COMPOSICIÓN DEL ENVASE

- » Componente O'ring;
- » Cápsula Metálica Estándar (con goma);
- » Anillo Plástico;
- » Cápsula Plástica.

VEA LA ORIENTACIÓN DE USO.

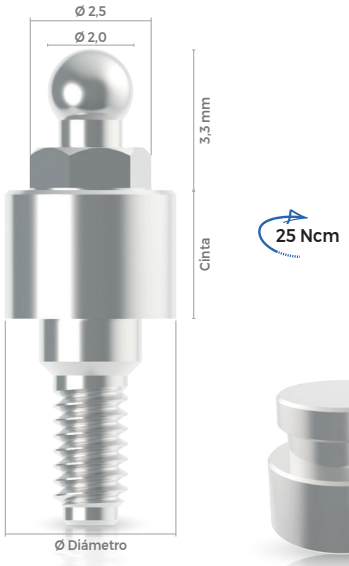

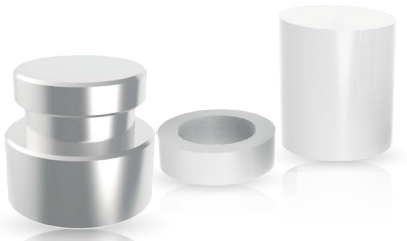

HI

Cinta	Ø 3,5	Ø 4,0	Ø 5,0
1 mm	3148	3193	3247
2 mm	3155	3209	3254
3 mm	3162	3216	3261
4 mm	3179	3223	3278
5 mm	3186	3230	3285

Para implantes de 7 mm a 15 mm.

SECUENCIA DE APLICACIÓN

IMPLANTE	CICATRIZACIÓN	TRANSFER ANALÓGICO	ANÁLOGO D/Y	COMPONENTE	INSTALACIÓN	COMPONENTE	CÁPSULA
Due Cone HI Veloce HI	Cicatrizador	Transfer Moldeador Abierto Transfer Moldeador Cerrado	Análogo HI	O'Ring	Llave O'ring n.° 2 Cód. 18630 25 Ncm	Anillo Cápsula Metálica	Plástica

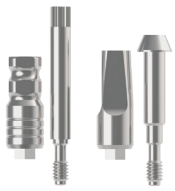

Moldeador Abierto Moldeador Cerrado

HI

Moldeador	Ø 3,5	Ø 4,0	Ø 5,0
Abierto HI	14854	15899	14779
Cerrado HI	4404	4411	4428

ANÁLOGO D/Y

	Ø 3,5	Ø 4,0	Ø 5,0
HI D/Y	31513	31514	31515

La Selección de componentes para Hexágono Interno debe seguir la misma plataforma que el implante instalado. Para implantes de Ø 3,3 y Ø 3,5, será de Ø 3,5; para implantes de Ø 3,75, Ø 4,0 y Ø 4,3, será de Ø 4,0; para implantes de Ø 4,75 y Ø 5,0, será de Ø 5,0, como se muestra en la tabla "Plataforma Protésica" de la página 67.

QUIRÚRGICO PRIMO CÓNICO

CM/HE/HI – Ø 3,5 y 4,0

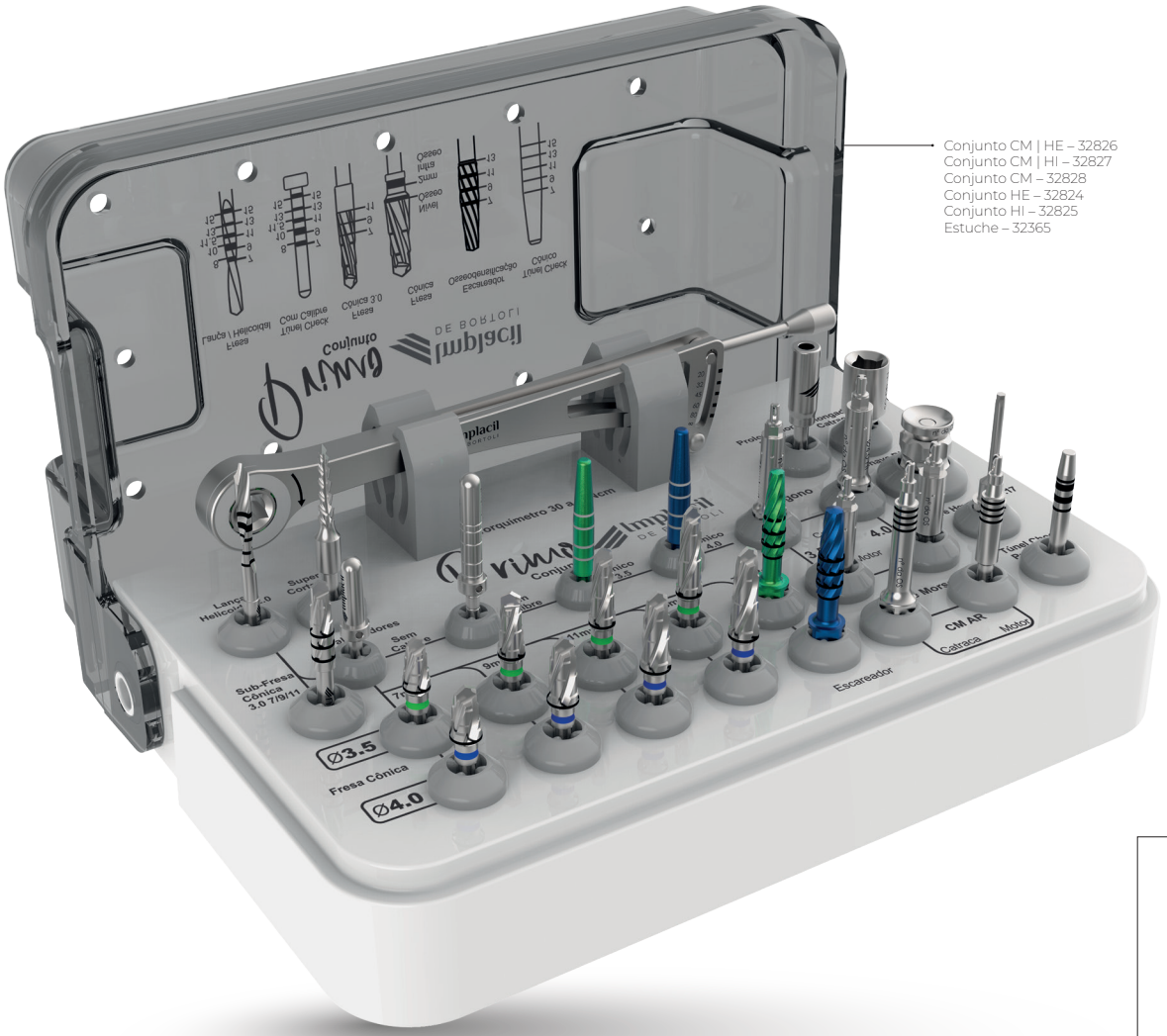

CARACTERÍSTICAS

El estuche Primo Cónico se desarrolló para componer de forma fácil y organizada las más diferentes configuraciones de uso. Contempla la selección de llaves e instrumentales necesarios para cirugías con implantes cónicos Hexágono Externo o Hexágono Interno e implantes cónicos Cono Morse.

Otra innovación: este conjunto también contempla la realización de los implantes de 3,5 y 4,0 de diámetro, con longitudes de 7 mm a 13 mm. Esta configuración satisface una enorme demanda clínica diaria, desde los planes más sencillos hasta los más complejos.

Este conjunto también dispone de fresas cónicas o incluso la combinación del uso de escariadores para que el profesional pueda realizar fresados, subfresados u oseodensificación, según las necesidades óseas y la técnica deseada.

Seleccionamos aquí dos configuraciones que pueden satisfacer sus necesidades.

Vea en la tabla las configuraciones HE | CM y HI | CM, y recuerde que el profesional aún puede componer la mejor manera de atender su práctica clínica de forma simple y aprovechar al máximo todo el sistema de implantes Implacil De Bortoli.

Fresa Cónica 3,5 x 7 mm
24820

Fresa Cónica 3,5 x 9 mm
24823

Fresa Cónica 3,5 x 11 mm
24826

Fresa Cónica 3,5 x 13 mm
24829

Fresa Cónica 3,5 x 15 mm
24832

Fresa Cónica 4,0 x 7 mm
24838

Fresa Cónica 4,0 x 9 mm
24841

Fresa Cónica 4,0 x 11 mm
24844

Fresa Cónica 4,0 x 13 mm
24847

Fresa Cónica 4,0 x 15 mm
24850

Imagen ilustrativa. Sugerencia de configuración del Primo Cónico HE | CM o HI | CM. Este estuche puede configurarse como Cónico Hexágono Externo y Cónico Cono Morse o Cónico Hexágono Interno y Cono Morse. Compruebe la configuración ofrecida o configúrela de la mejor manera para satisfacer sus necesidades.

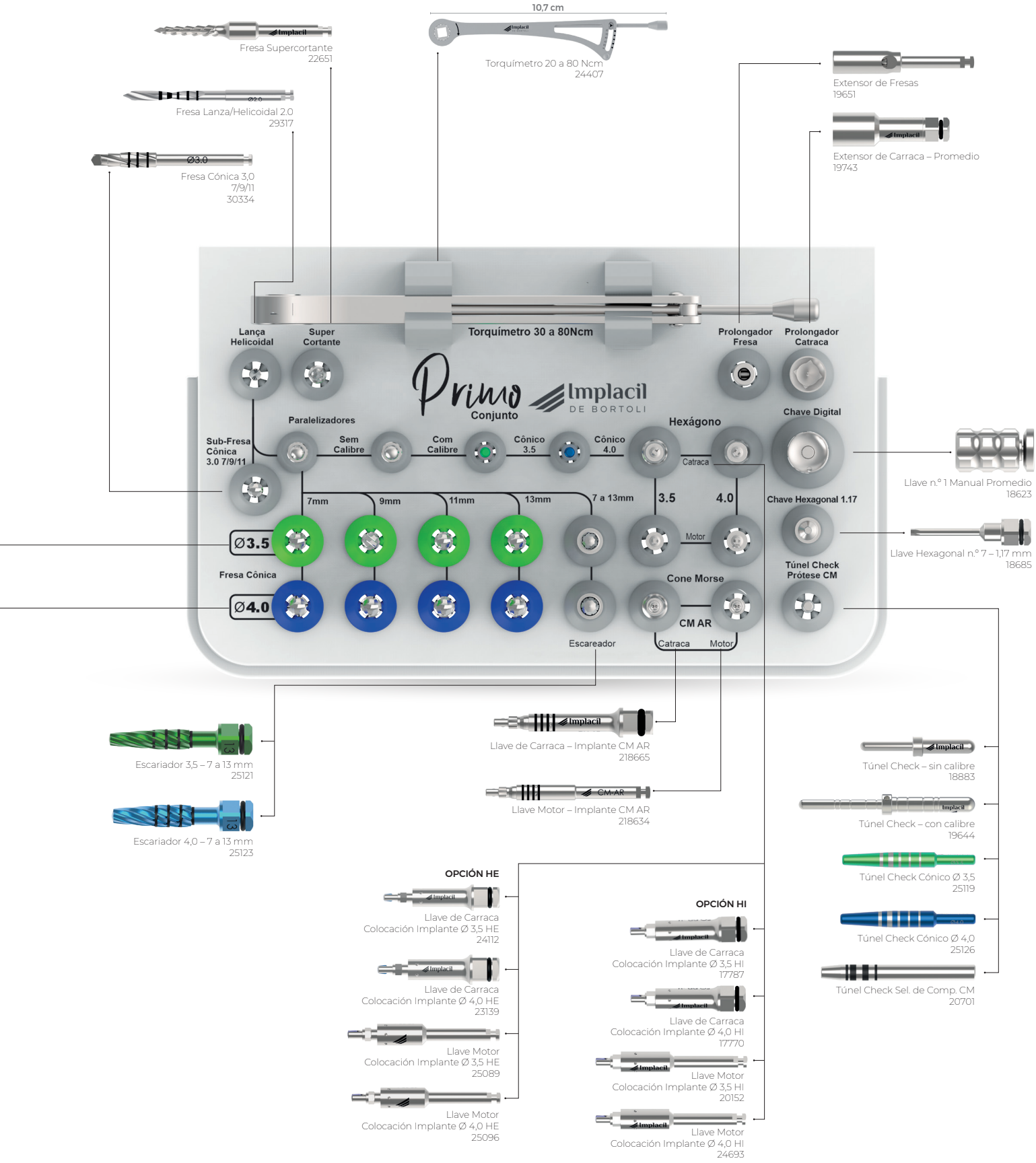
Fresa Supercortante
22651
10,7 cm
Torquímetro 20 a 80 Ncm
24407
Extensor de Fresas
19651
Fresa Lanza/Helicoidal 2.0
29317
Extensor de Carraca – Promedio
19743
Ø3.0
Fresa Cónica 3,0
7/9/11
30334
Torquímetro 30 a 80Ncm
Lança Helicoidal
Super Cortante
Prolongador Fresa
Prolongador Catraca
Primo
Conjunto
Implacil
DE BORTOLI
Paralelizadores
Sem Calibre
Com Calibre
Cônico 3.5
Cônico 4.0
Hexágono
Catraca
Chave Digital
Sub-Fresa Cônica 3.0 7/9/11
7mm
9mm
11mm
13mm
7 a 13mm
3.5
4.0
Chave Hexagonal 1.17
Llave n.º 1 Manual Promedio
18623
Ø3.5
Motor
Llave Hexagonal n.º 7 – 1,17 mm
18685
Fresa Cónica
Túnel Check Prótese CM
Cone Morse
Ø4.0
CM AR
Escareador
Catraca
Motor
Escariador 3,5 – 7 a 13 mm
25121
Llave de Carraca – Implante CM AR
218665
Túnel Check – sin calibre
18883
Escariador 4,0 – 7 a 13 mm
25123
Llave Motor – Implante CM AR
218634
Túnel Check – con calibre
19644
Túnel Check Cónico Ø 3,5
25119
OPCIÓN HE
Llave de Carraca
Colocación Implante Ø 3,5 HE
24112
OPCIÓN HI
Llave de Carraca
Colocación Implante Ø 3,5 HI
17787
Túnel Check Cónico Ø 4,0
25126
Llave de Carraca
Colocación Implante Ø 4,0 HE
23139
Llave de Carraca
Colocación Implante Ø 4,0 HI
17770
Túnel Check Sel. de Comp. CM
20701
Llave Motor
Colocación Implante Ø 3,5 HE
25089
Llave Motor
Colocación Implante Ø 3,5 HI
20152
Llave Motor
Colocación Implante Ø 4,0 HE
25096
Llave Motor
Colocación Implante Ø 4,0 HI
24693